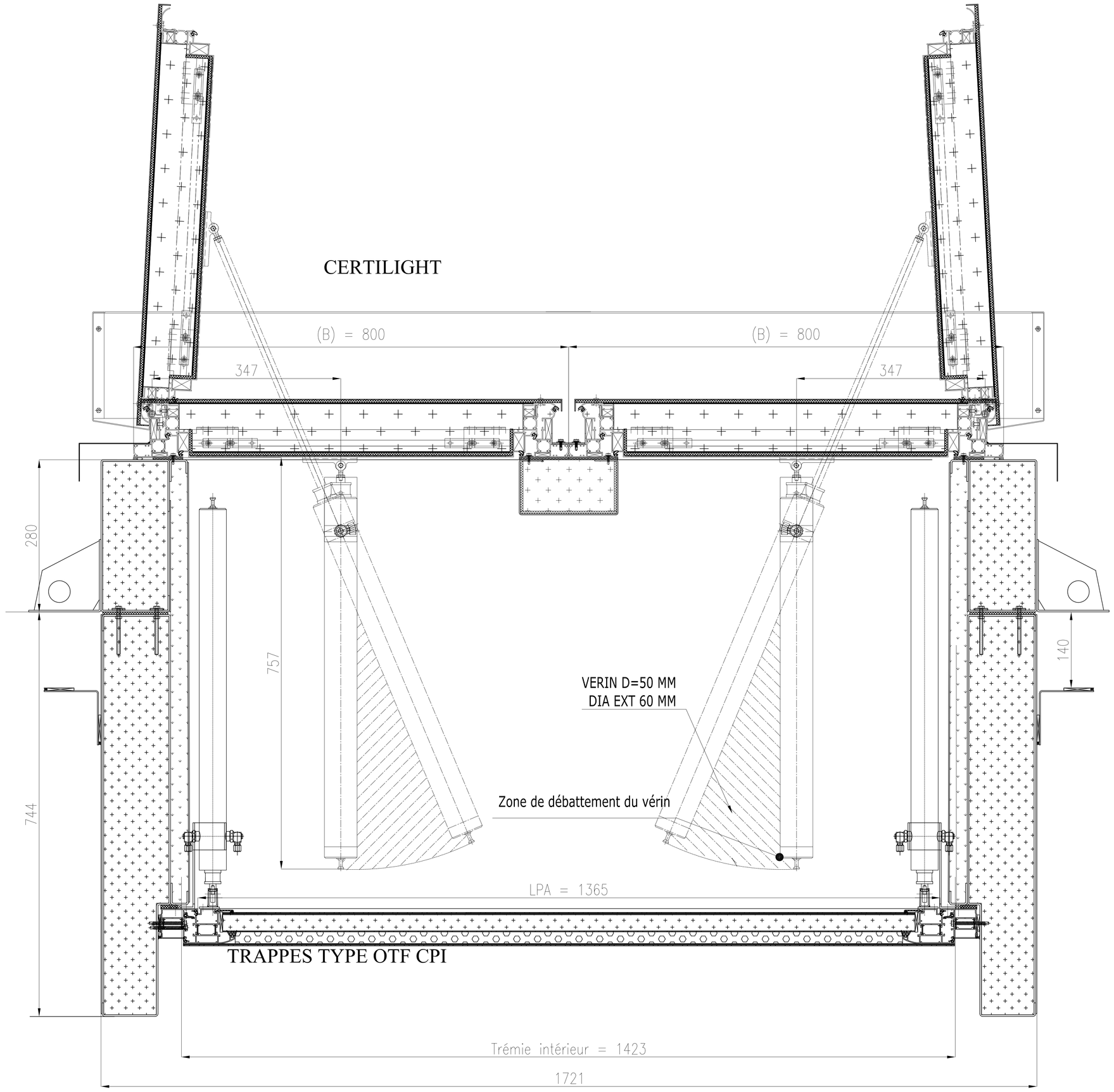

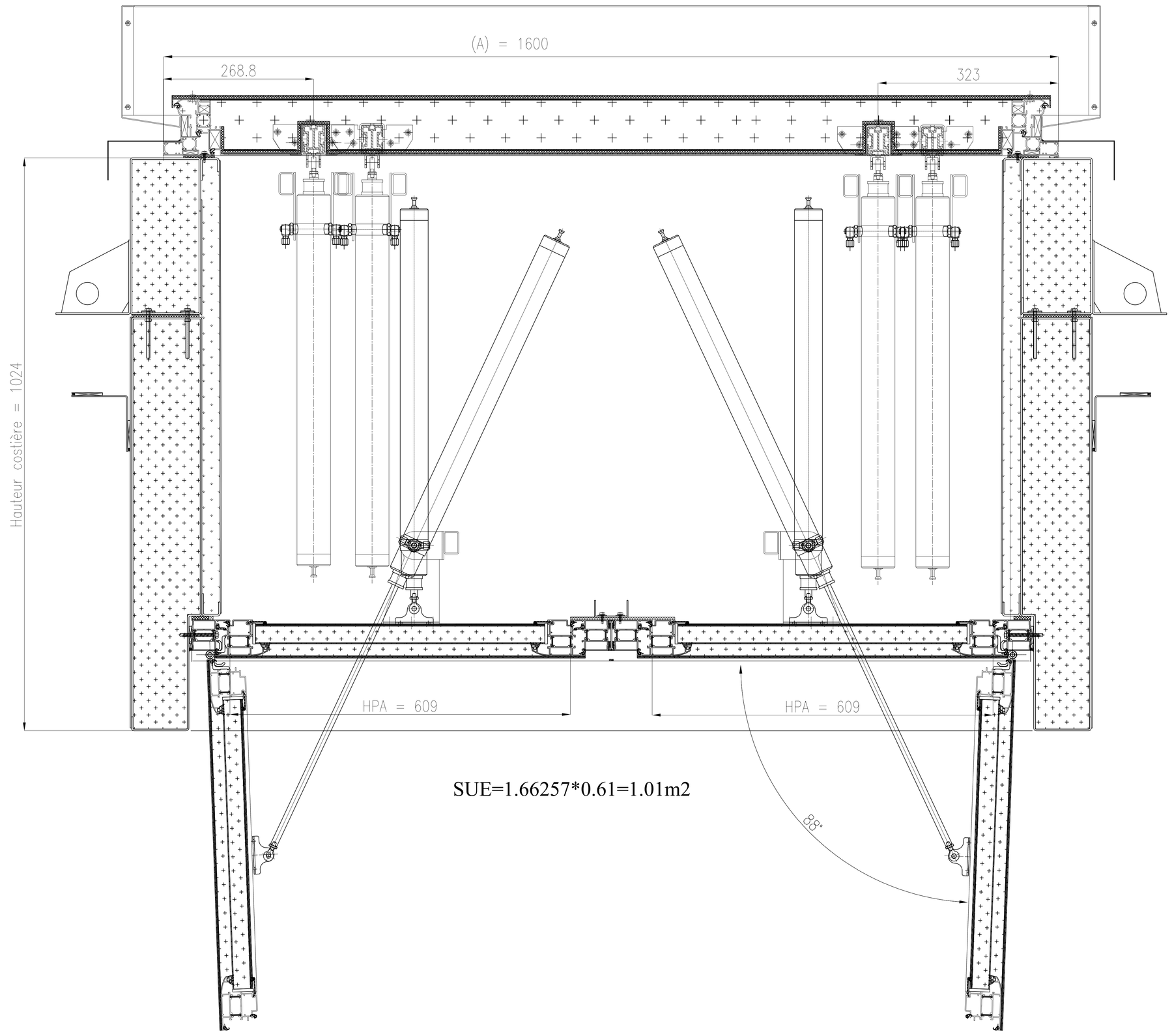

Approuvé le :
Par :

Ø	01/08/12	Emission.	ALG

Ce plan est notre propriété et ne peut être copié ou communiqué à des tiers sans notre autorisation.

Z.I. Nord Tercy - B.P. 2
7220 MARNE-LA-VALLEE
Cedex 1 - FRANCE
Tél. + (33) 60 37 79 50
Fax + (33) 60 37 79 99

COMPLEXE PHONIQUE
PLAN DE PRINCIPE 1m2 Pneumatique

Par: ALG Date: 01/08/12 Matière : Traitement :
Echr: Tol.Géo:

12-07-430-00 Ind.: Ø